חתך 1-1
1:20

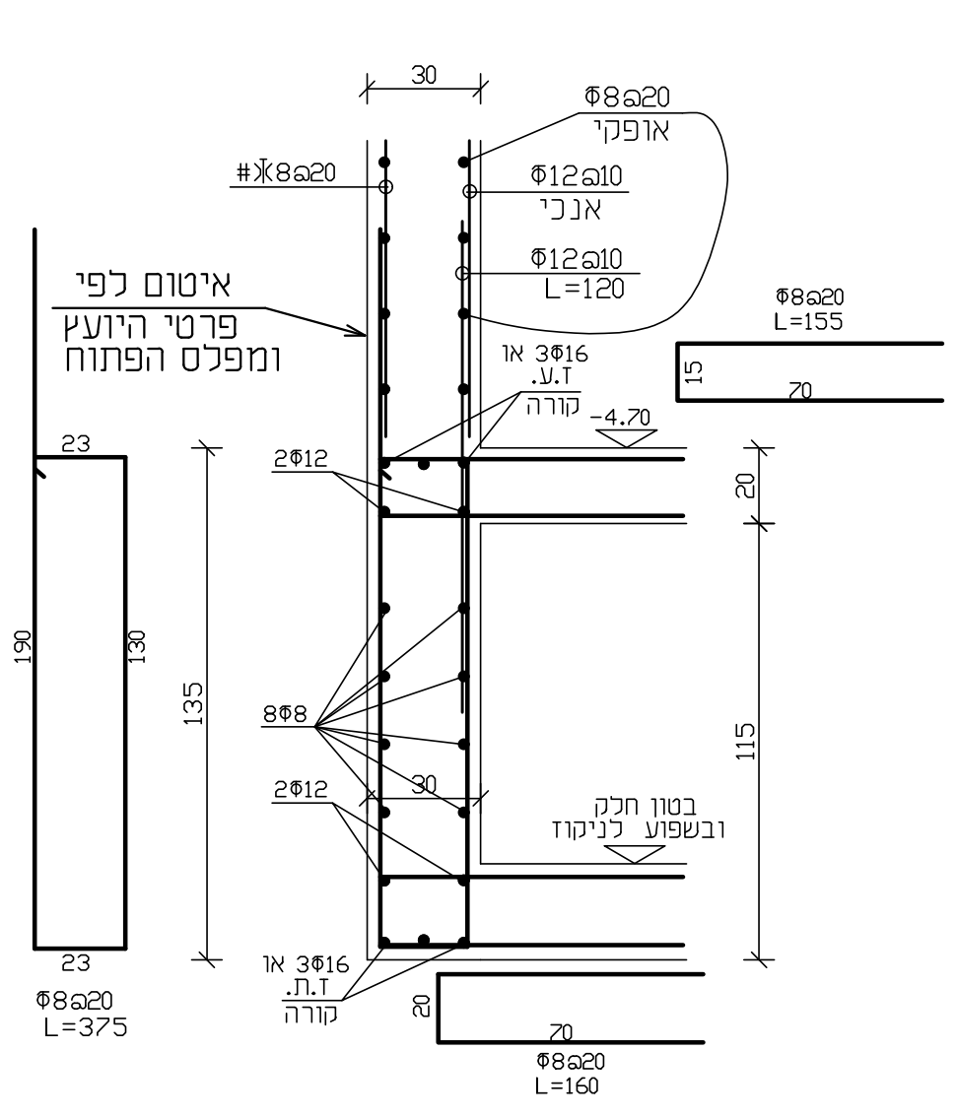

איטום לפי פרטי היועץ ומפלס הפתוח
Φ8@20 L=375
Φ8@20 L=160
Φ8@20 L=155

(חתך 2*-2*) חתך 2-2
1:20

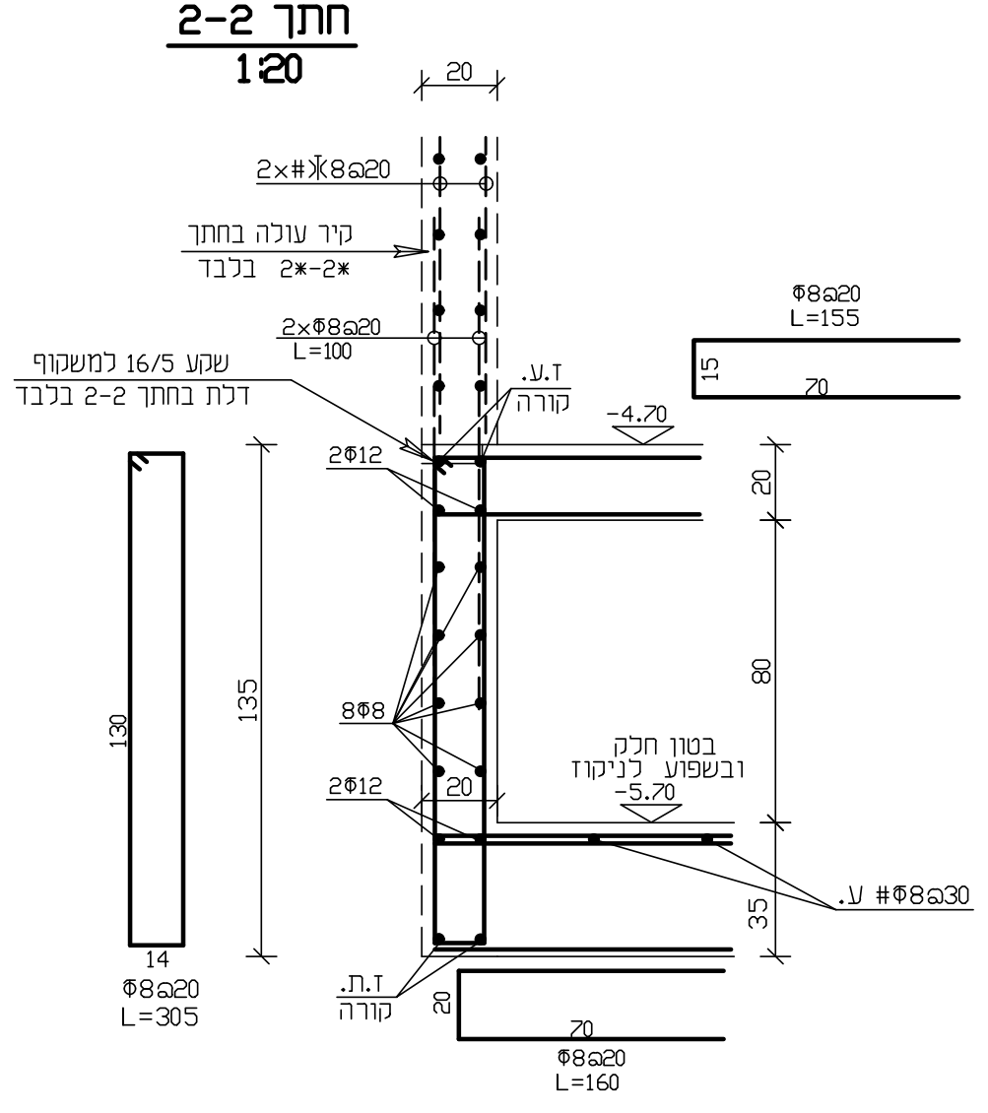

Φ8@20 L=305
Φ8@20 L=160

חתך 3-3
1:20

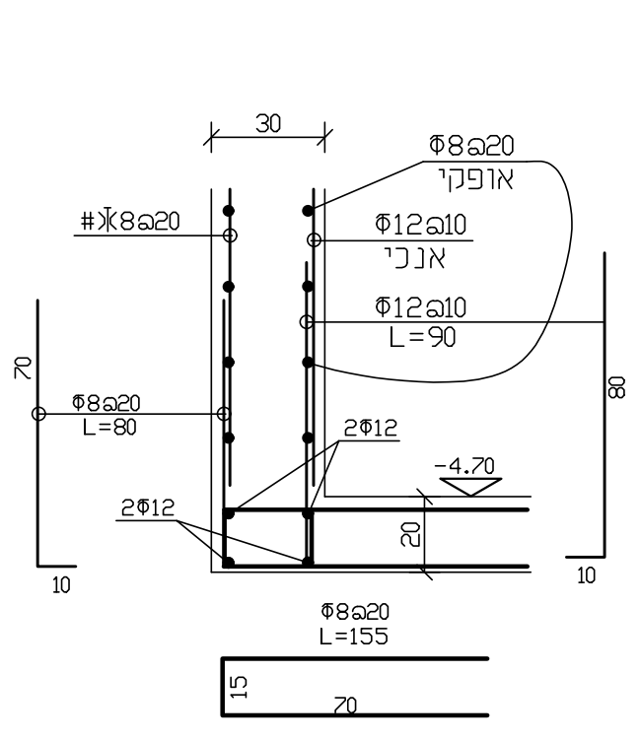

חתך 4-4
1:20

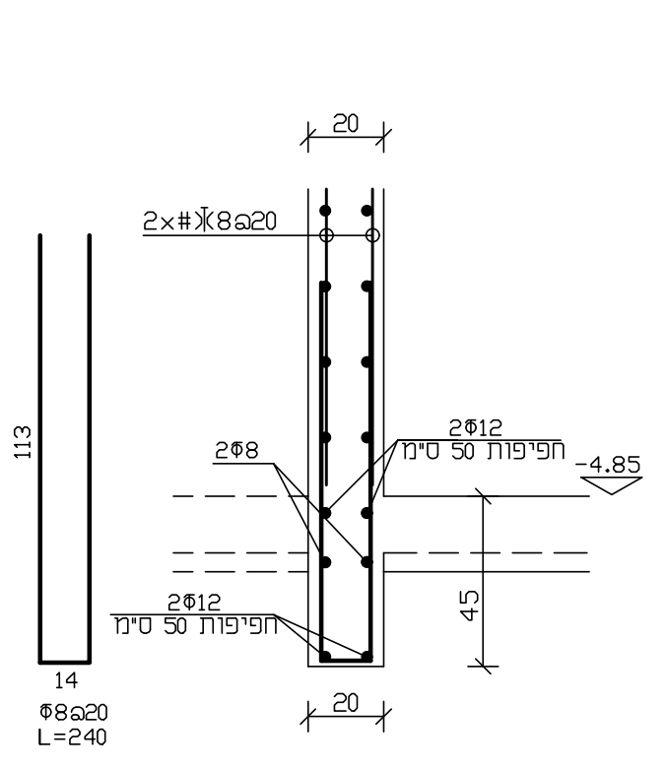

חתך 5-5
1:20

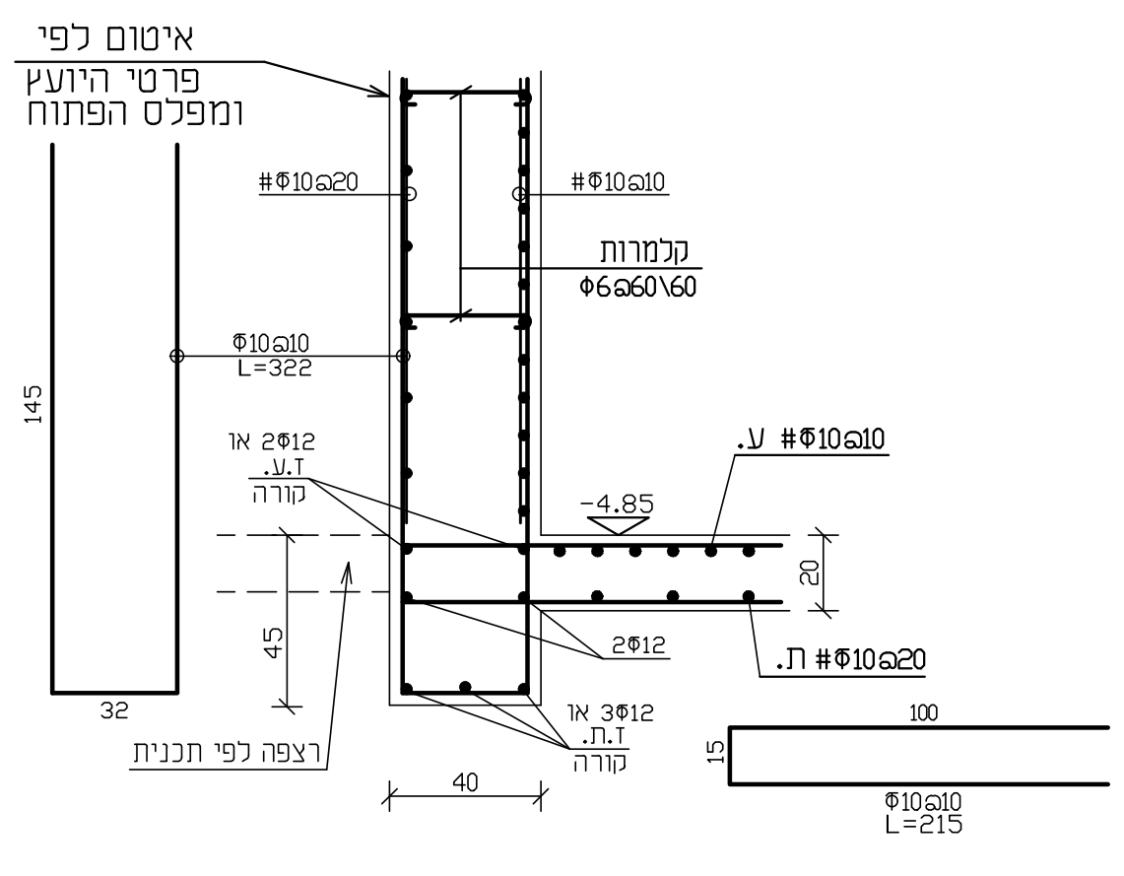

איטום לפי פרטי היועץ ומפלס הפתוח
Φ10@20 L=215

חתך 6-6
1:20

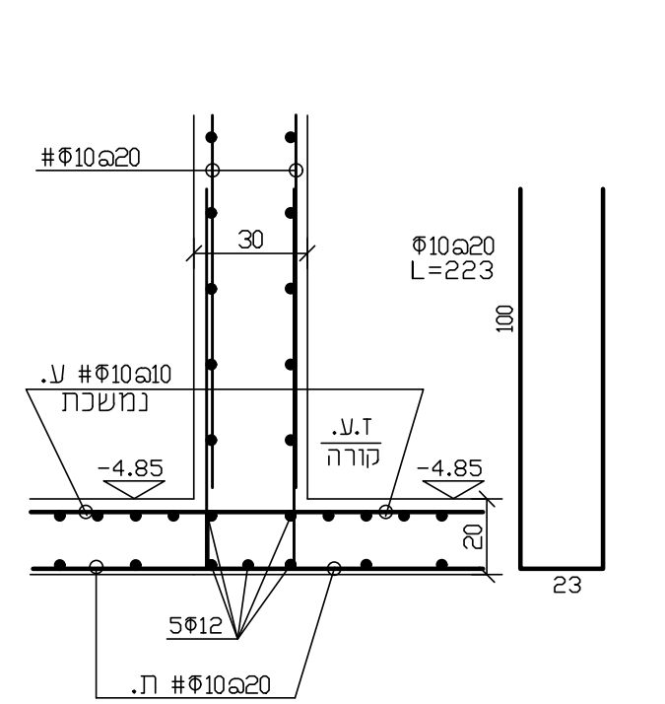

חתך 9*-9* חתך 9-9
1:20

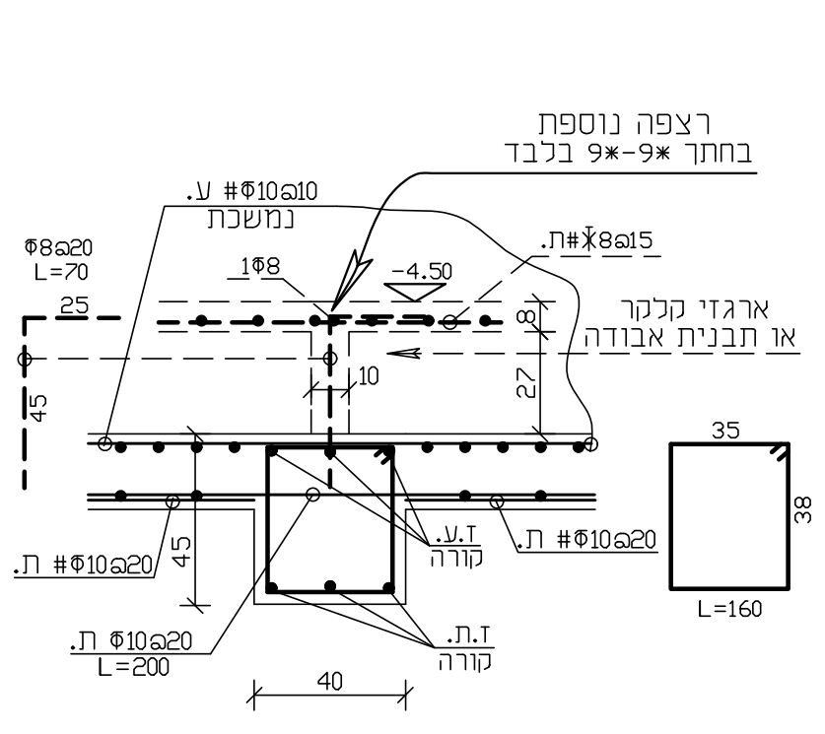

רצפה נוספת בחתך 9*-9* בלבד
ארגזי טקבר או תכנית אבודה
Φ10@20 L=200
Φ8@20 L=162

חתך 10*-10* חתך 10-10
1:20

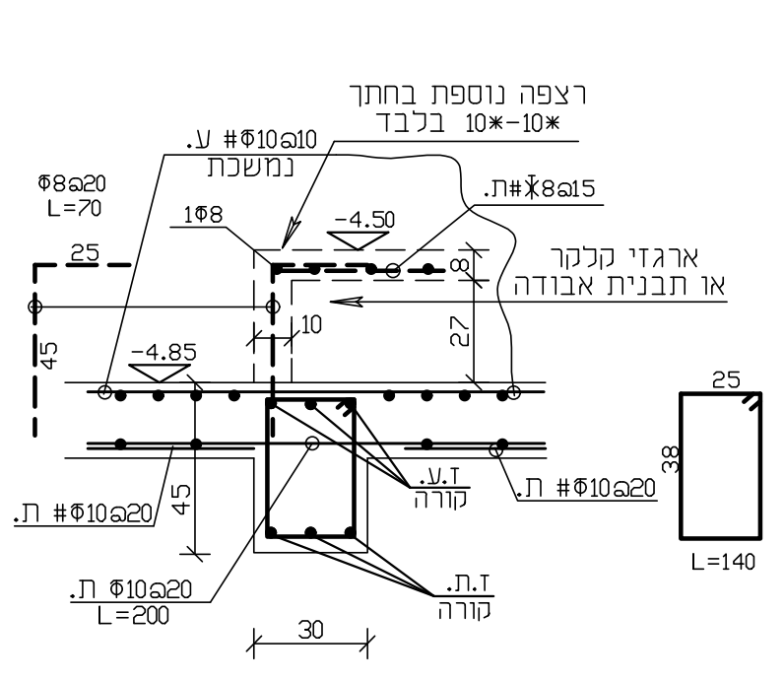

Φ10@20 L=200
Φ8@20 L=140

חתך 11-11
1:20

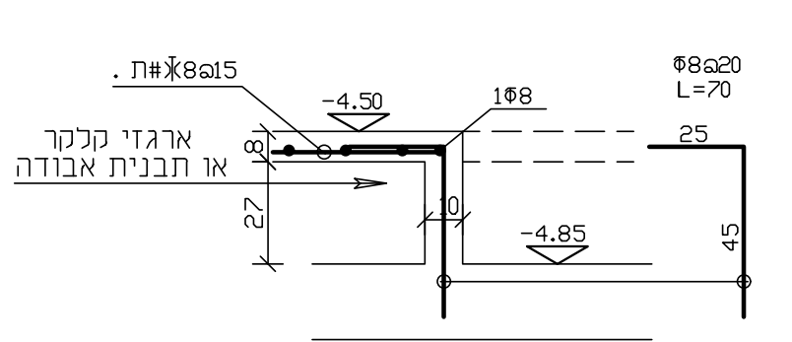

חתך 13-13
1:20

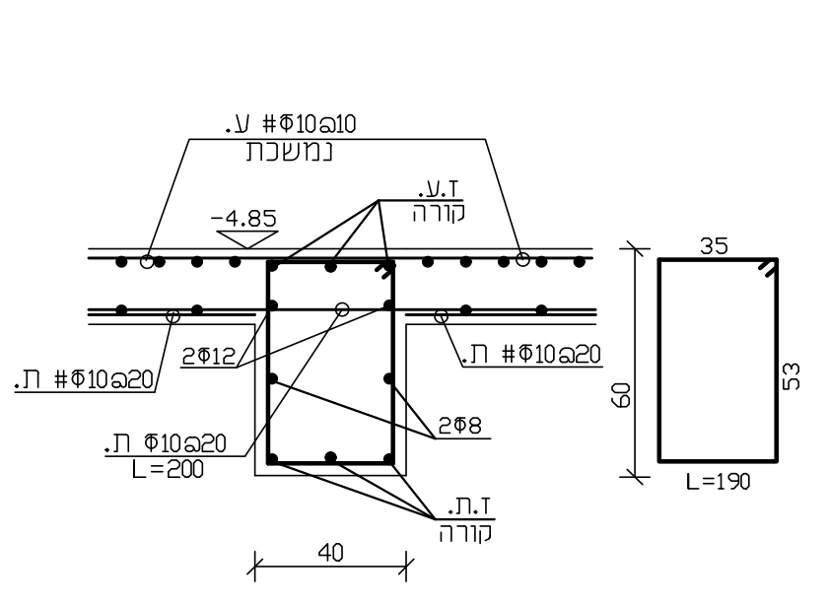

Φ10@20 L=200
Φ8@20 L=190

חתך 7-7
1:20

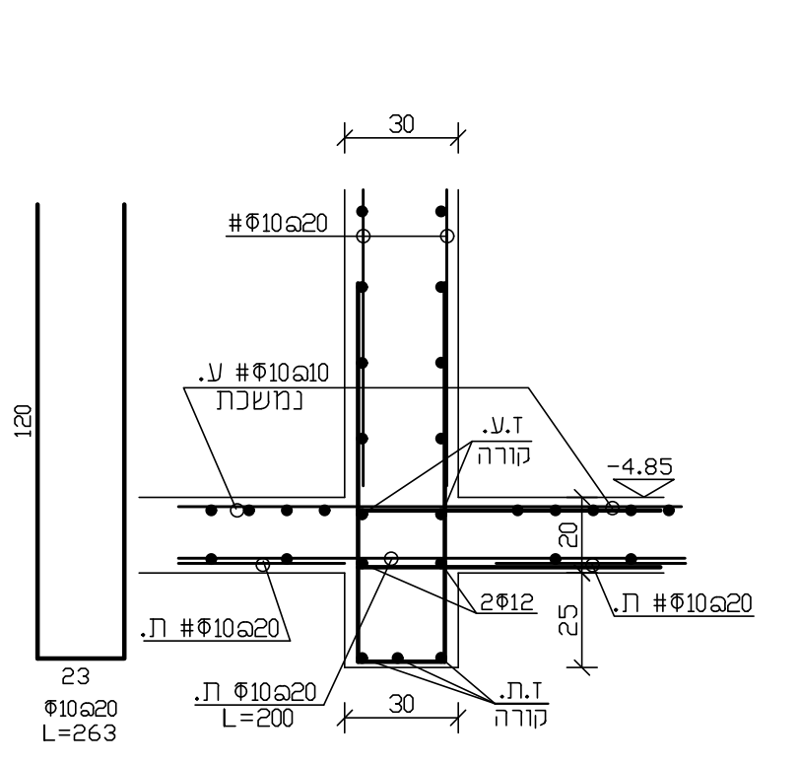

Φ10@20 L=200
Φ8@20 L=263

חתך 8-8
1:20

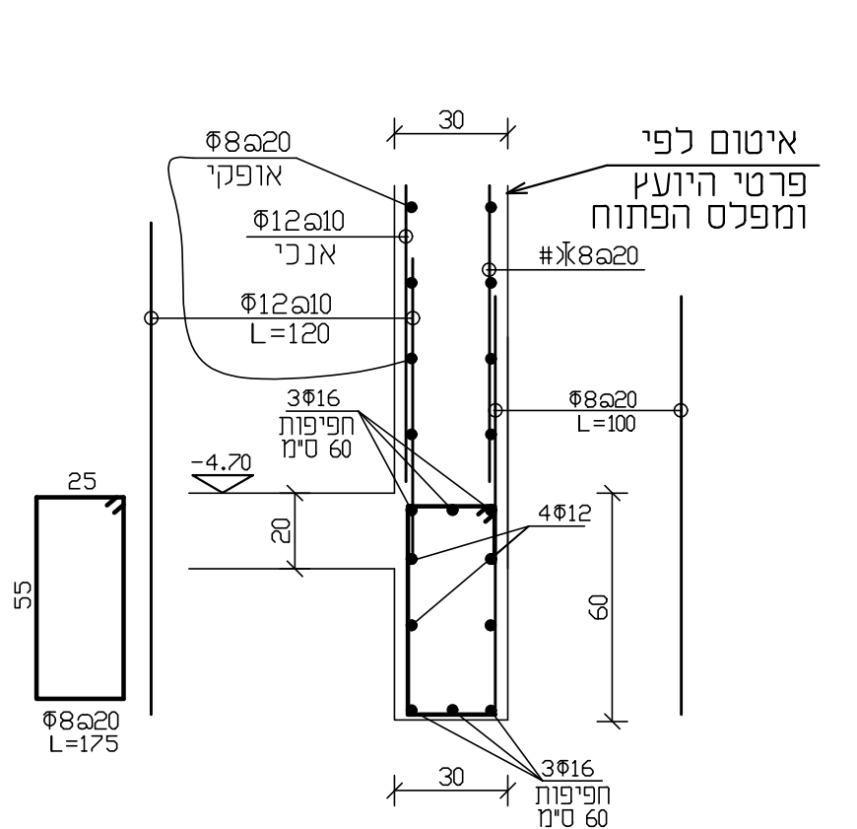

איטום לפי פרטי היועץ ומפלס הפתוח
Φ8@20 L=175
Φ8@20 L=120

חתך 12-12
1:20

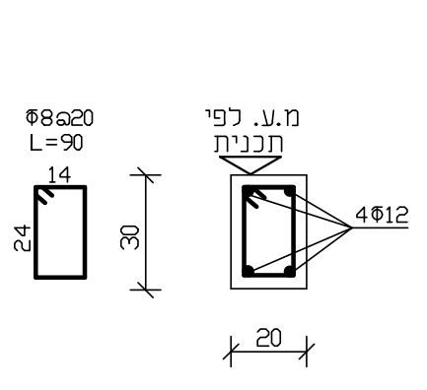

חתך 16-16
1:20

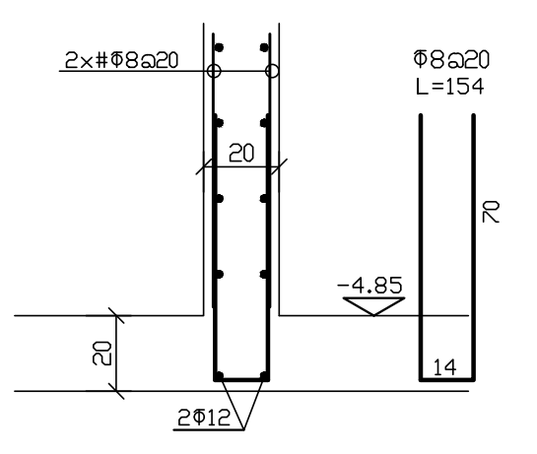

חתך 18-18
1:20

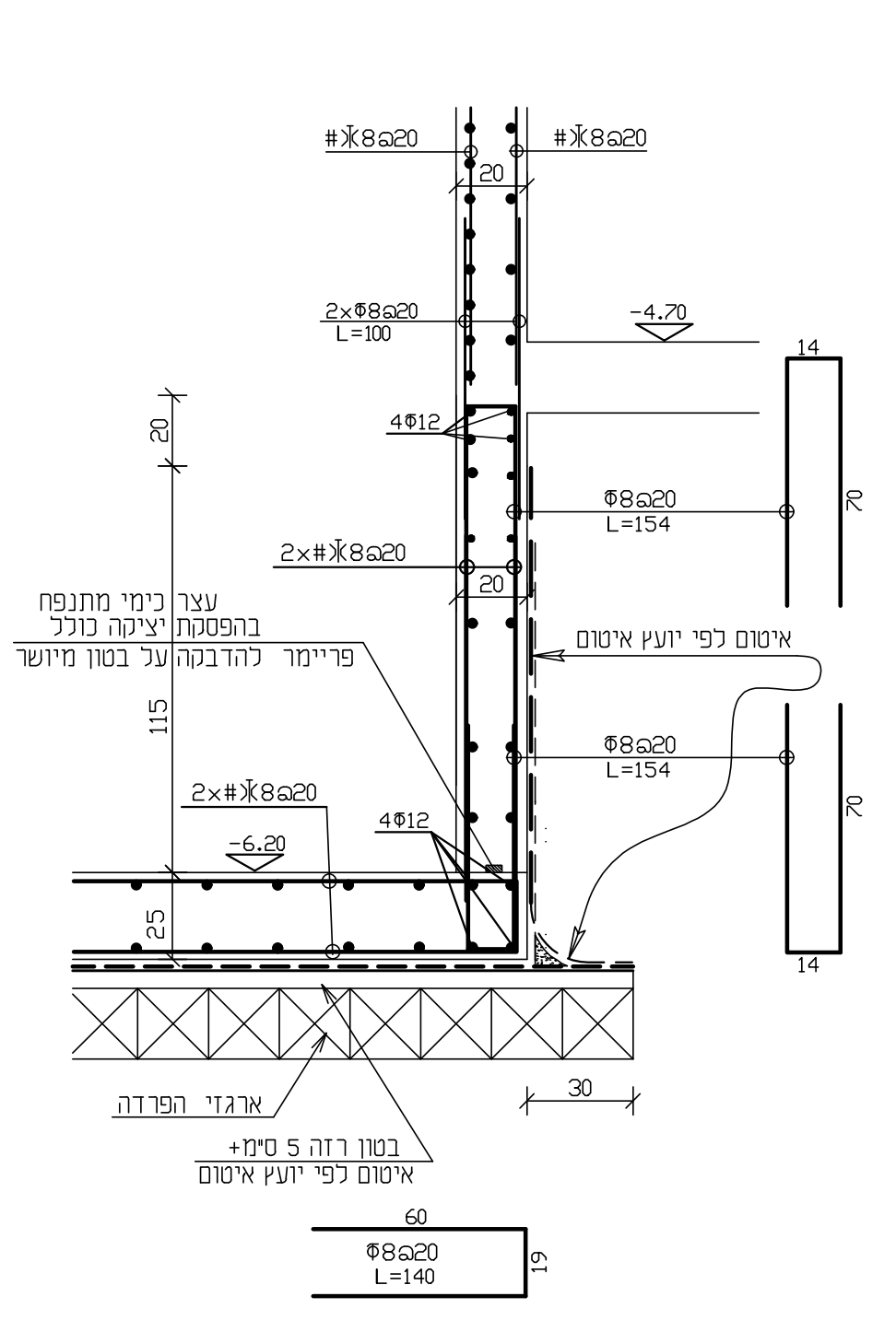

איטום לפי יועץ איטום
ארגזי הפרדה
Φ8@20 L=140

חתך 19-19
1:20

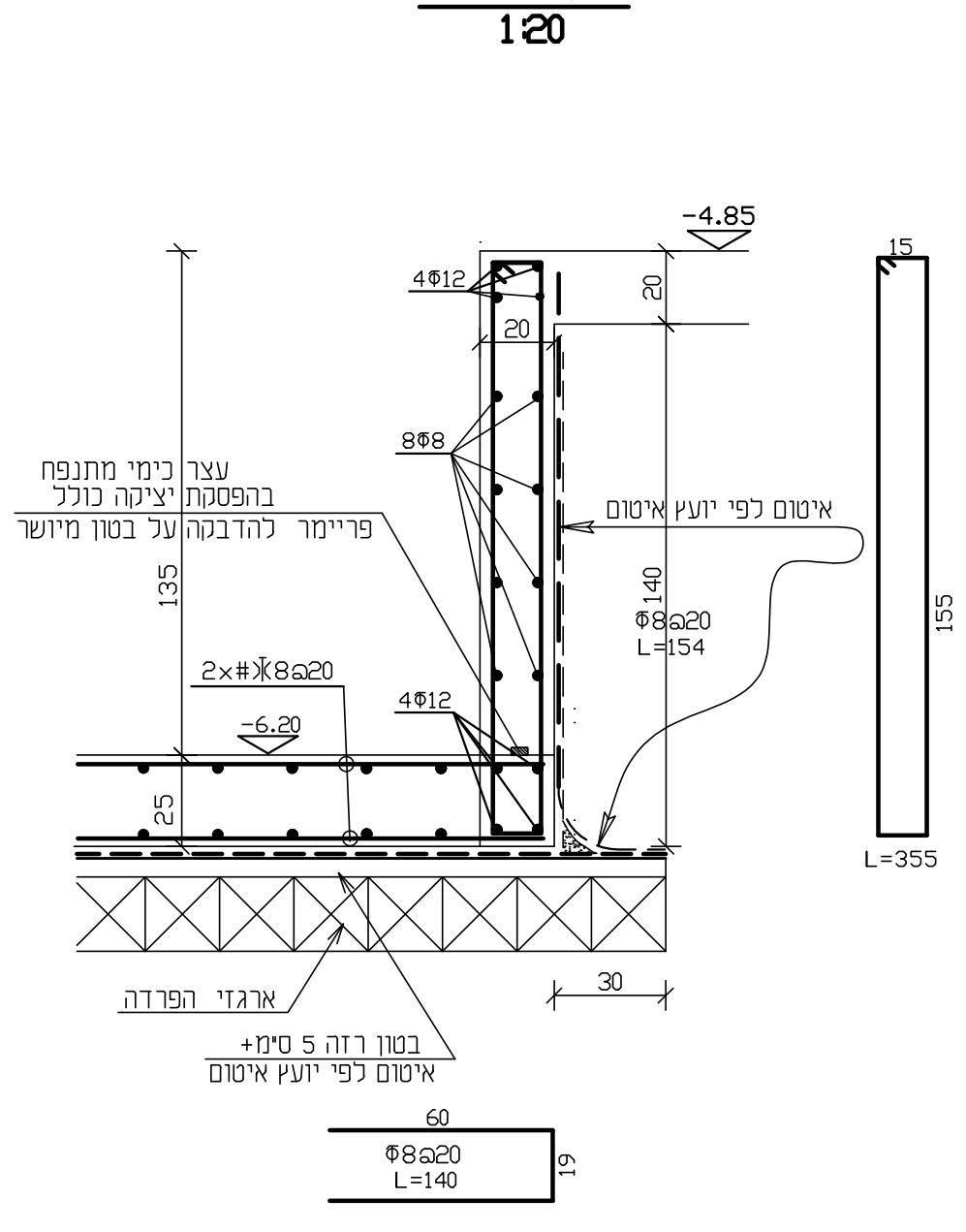

איטום לפי יועץ איטום
ארגזי הפרדה
Φ8@20 L=140
Φ8@20 L=355

חתך 20-20
1:20

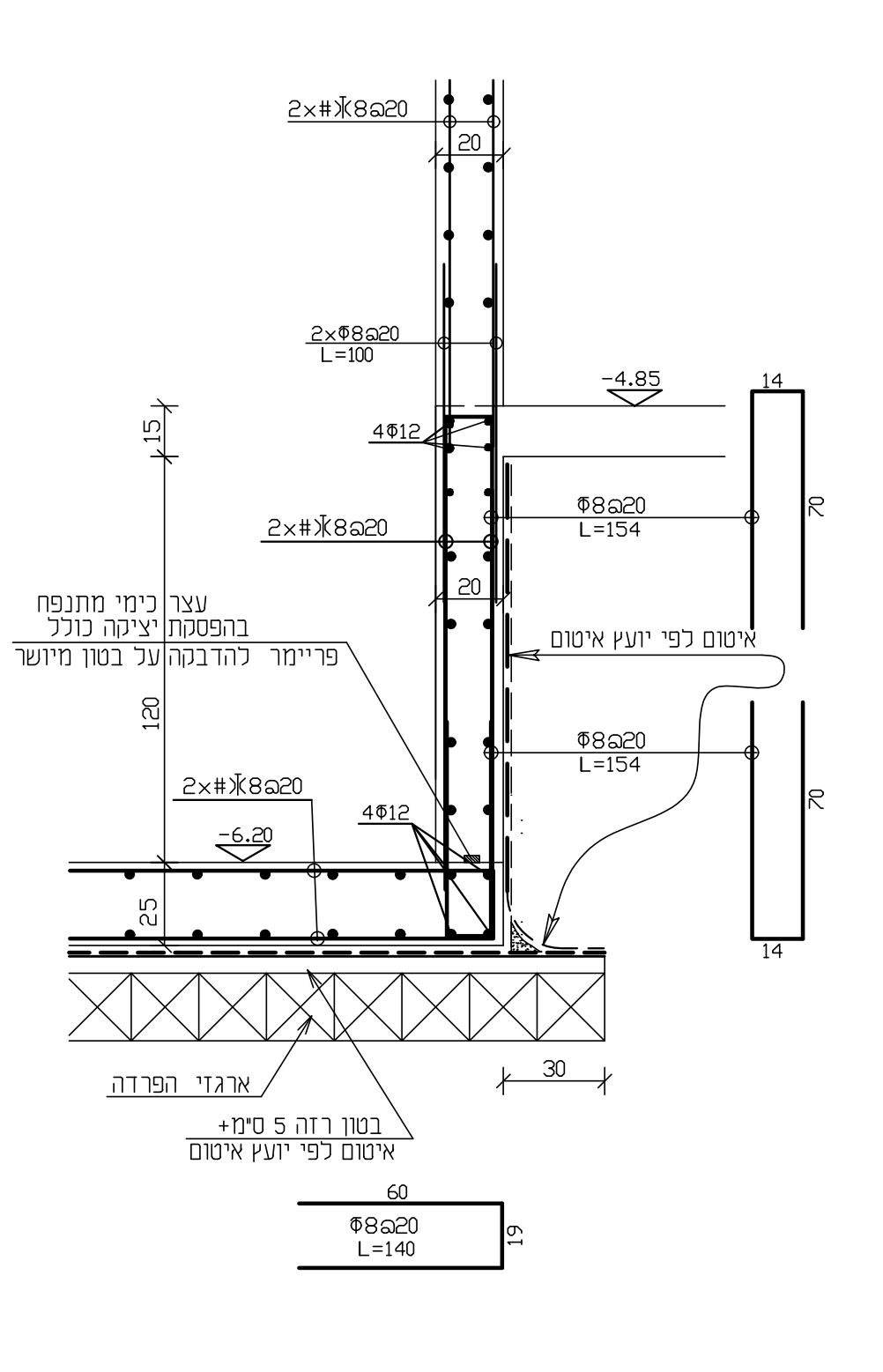

איטום לפי יועץ איטום
ארגזי הפרדה
Φ8@20 L=140

חתך 14-14
1:20

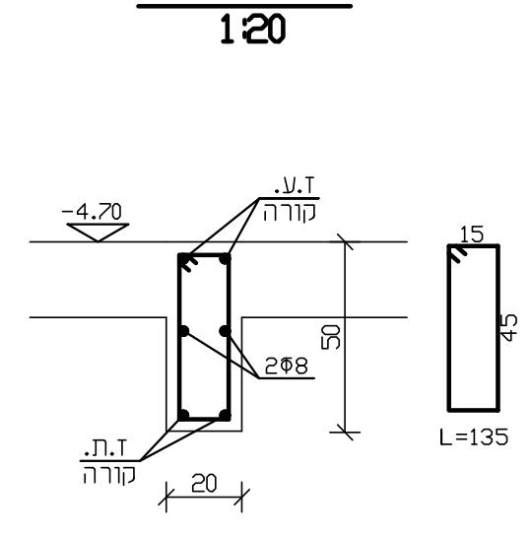

חתך 15*-15* חתך 15-15
1:20

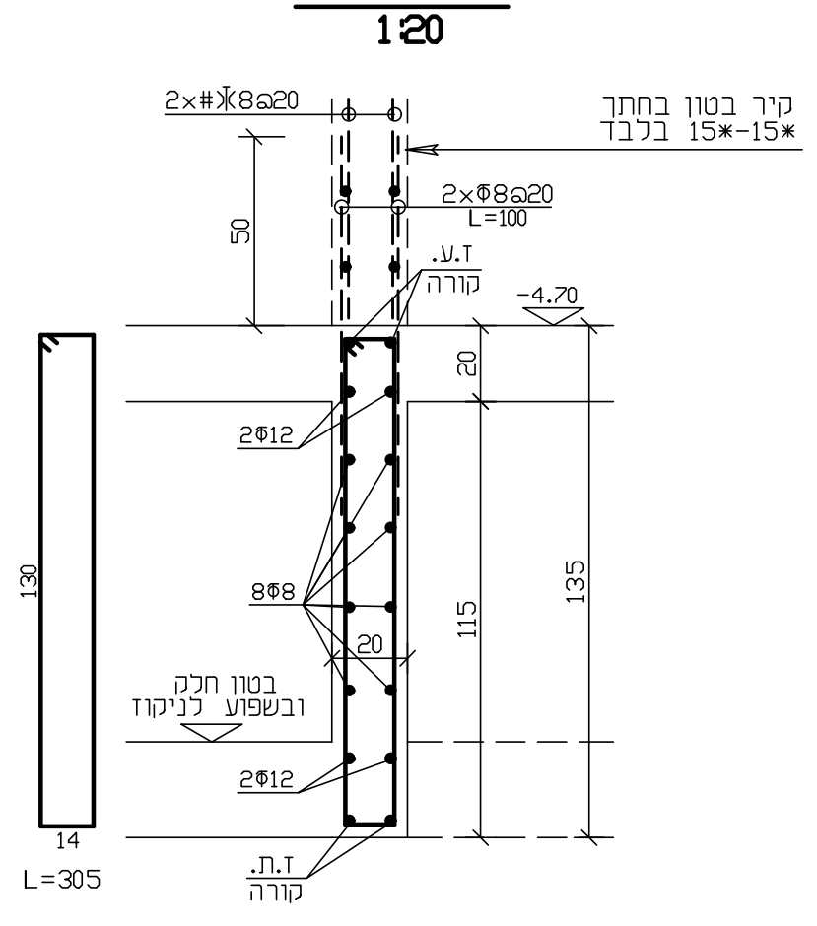

חתך 17-17
1:20

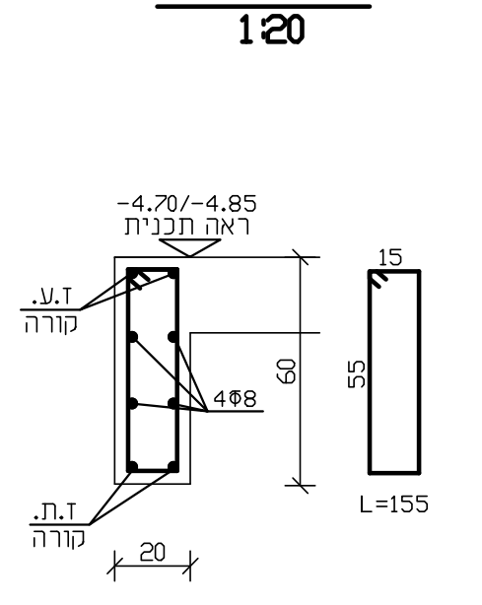

חתך 21-21
1:20

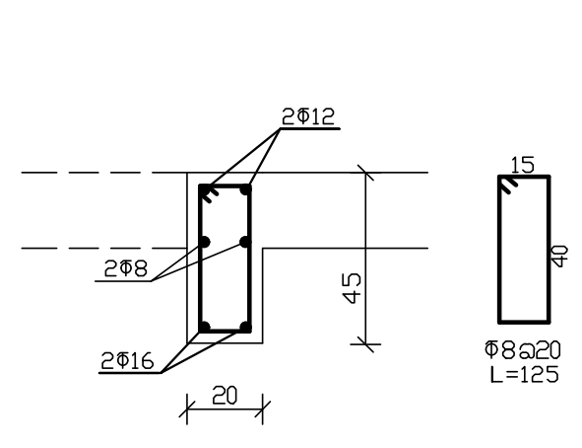

חתך 22-22
1:20

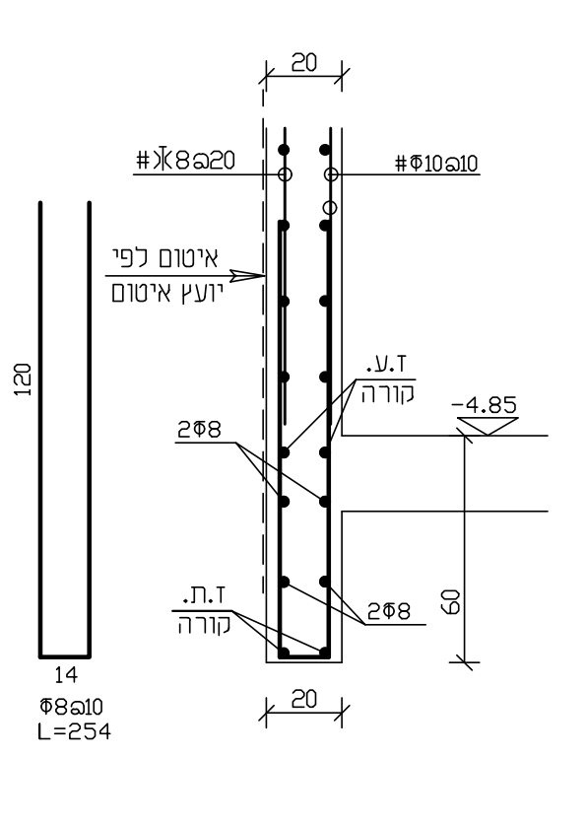

איטום לפי יועץ איטום
Φ8@20 L=254

חתך 23-23
1:20

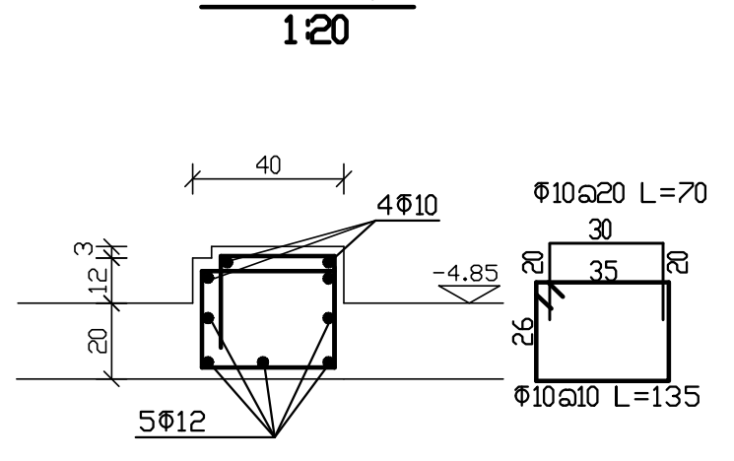

Φ10@20 L=70
Φ10@20 L=135
5Φ12

חתך 27-27
1:20

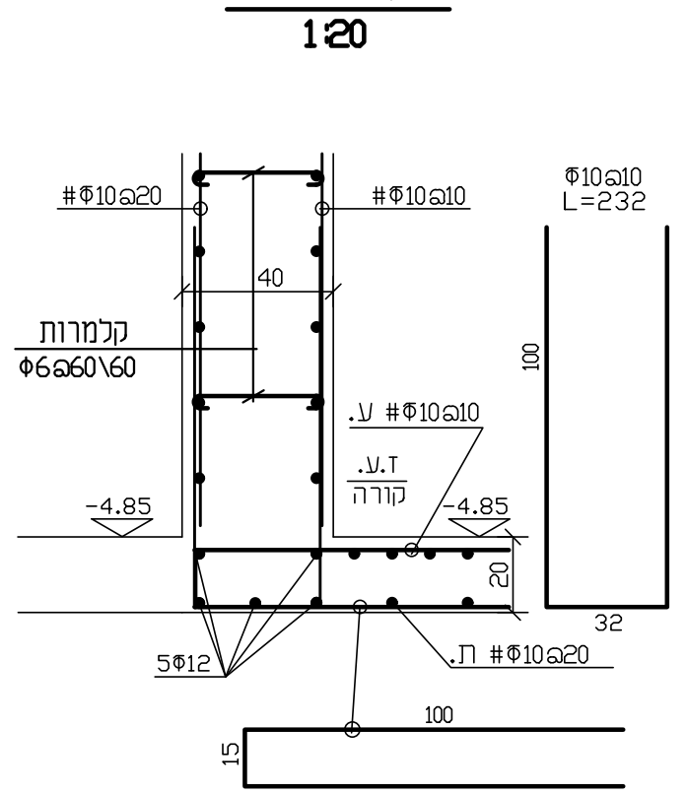

Φ10@20 L=232
Φ10@20 L=215

(חתך 28*-28*) חתך 28-28
1:20

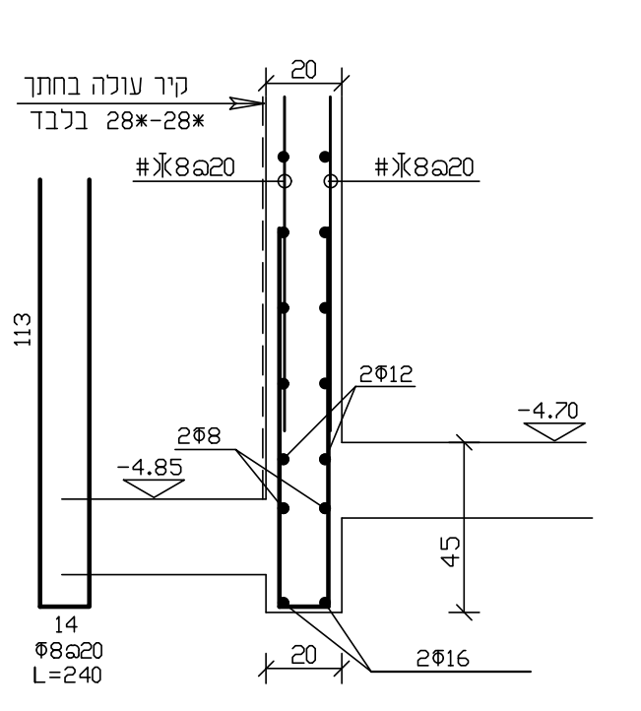

חתך 29-29
1:20

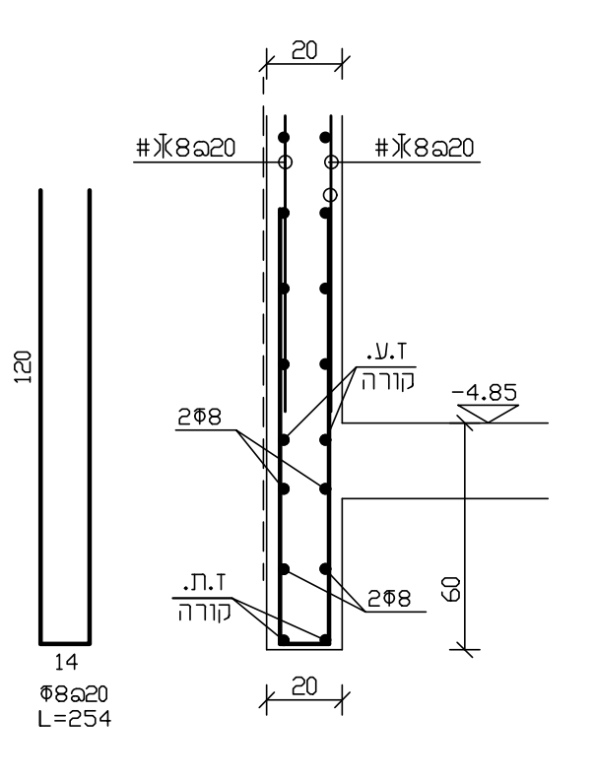

פרט A
1:20
פרט קצה פתח ברצפה עם זויתן

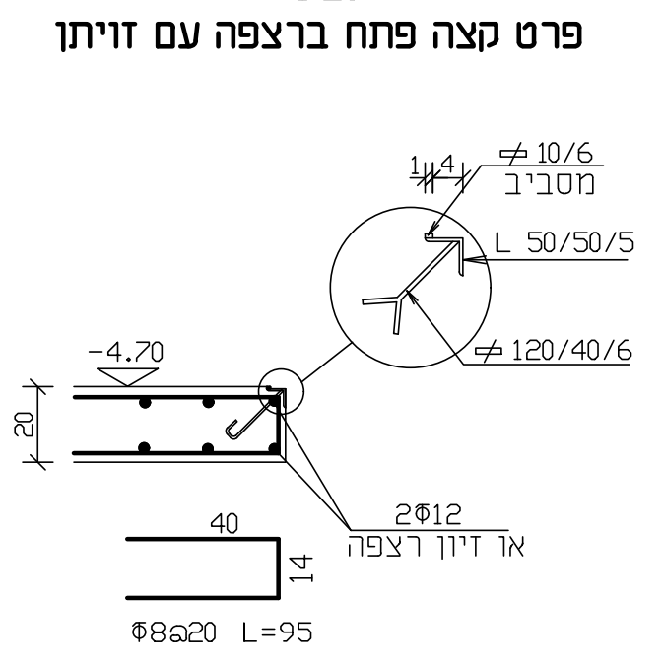

L 50/50/5
120/40/6
Φ8@20 L=95

חתך 24-24
1:20

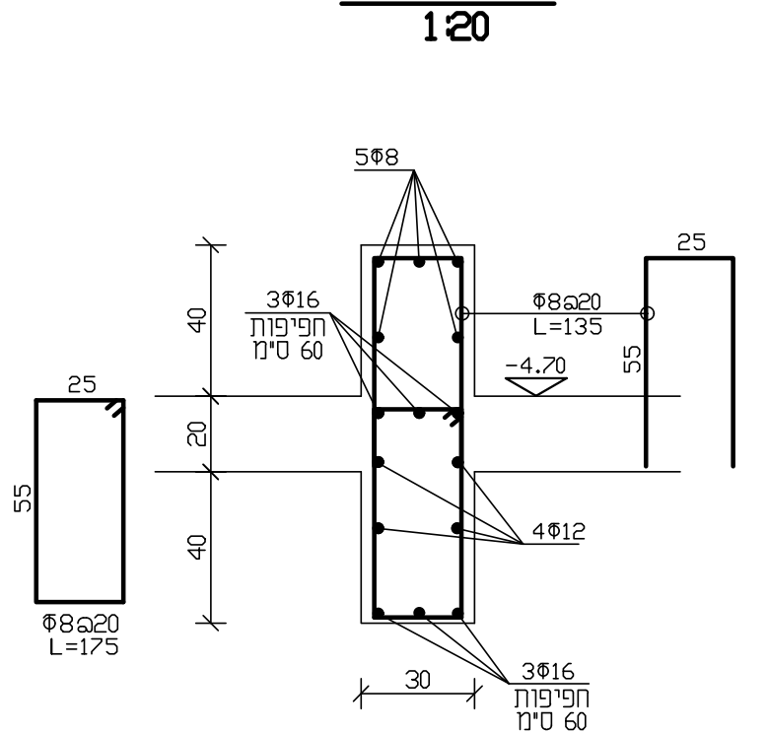

חתך 25-25
1:20

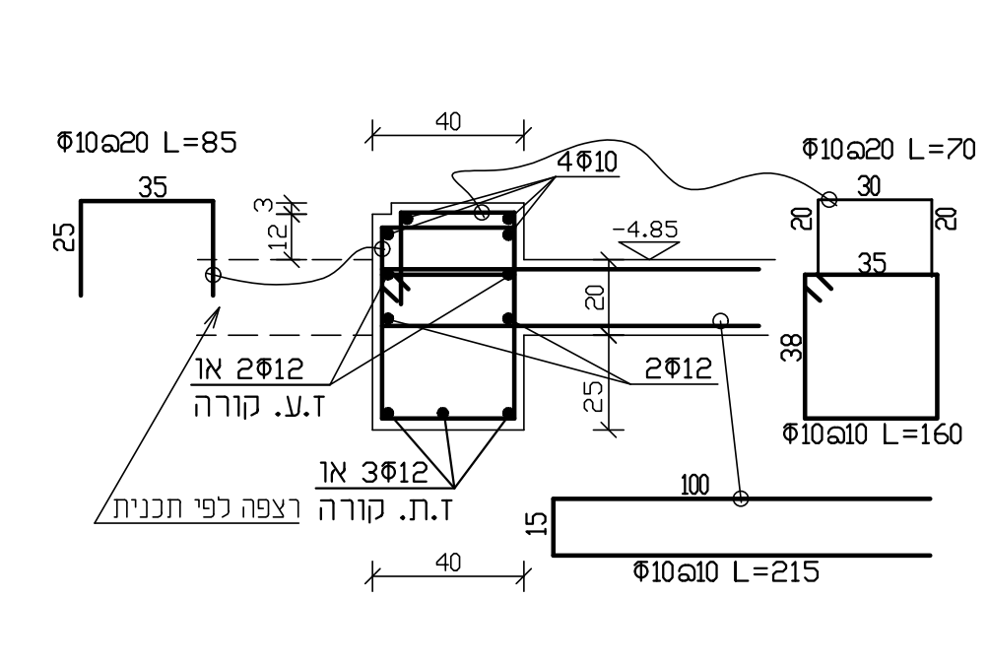

Φ10@20 L=85
Φ10@20 L=70
Φ10@20 L=160
Φ10@20 L=215

פרט B
1:20
פרט קצה פתח ברצפה ללא זויתן

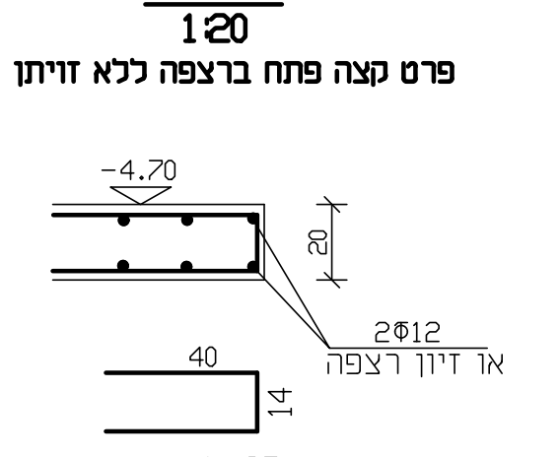

חתך 31-31
1:20

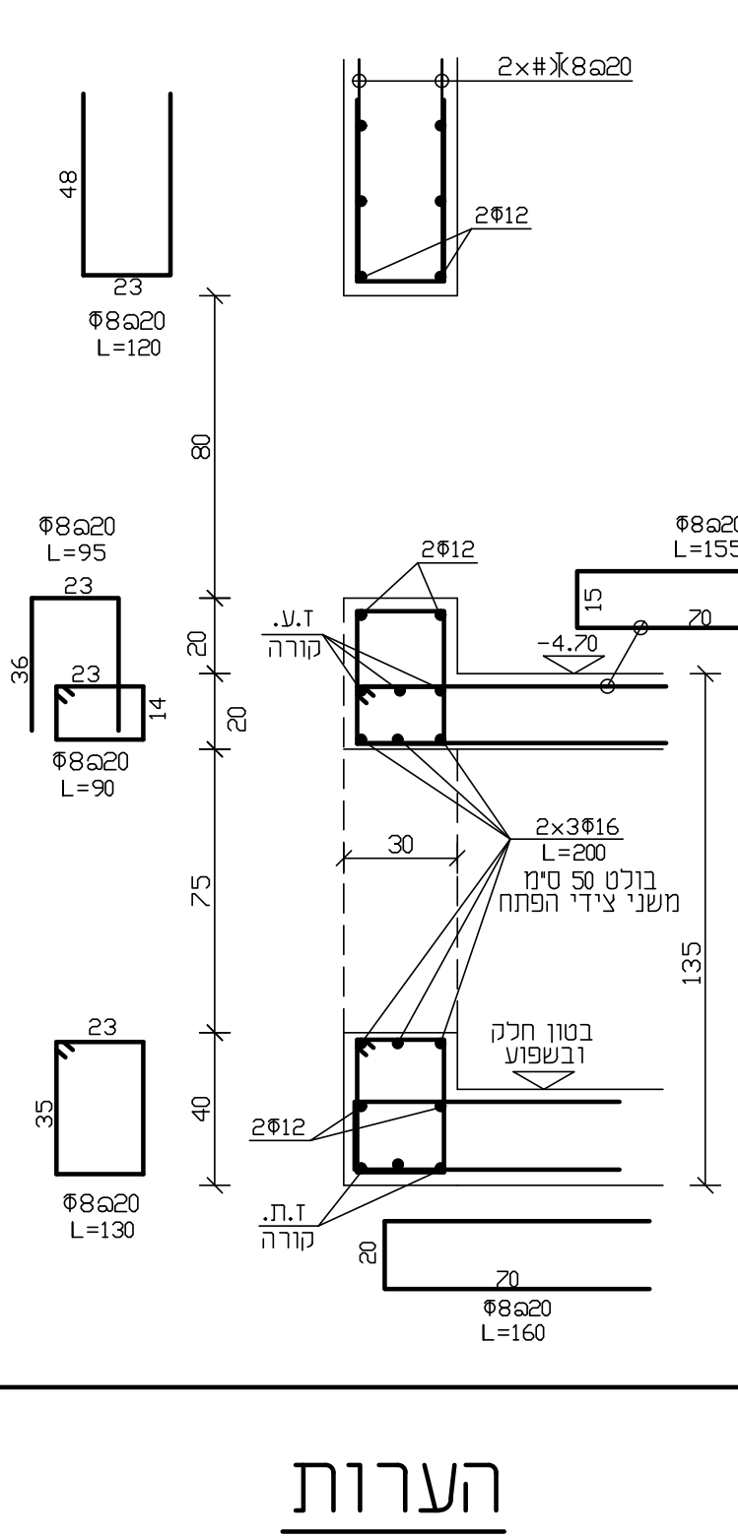

Φ8@20 L=130
Φ8@20 L=160

חתך 32-32
1:20

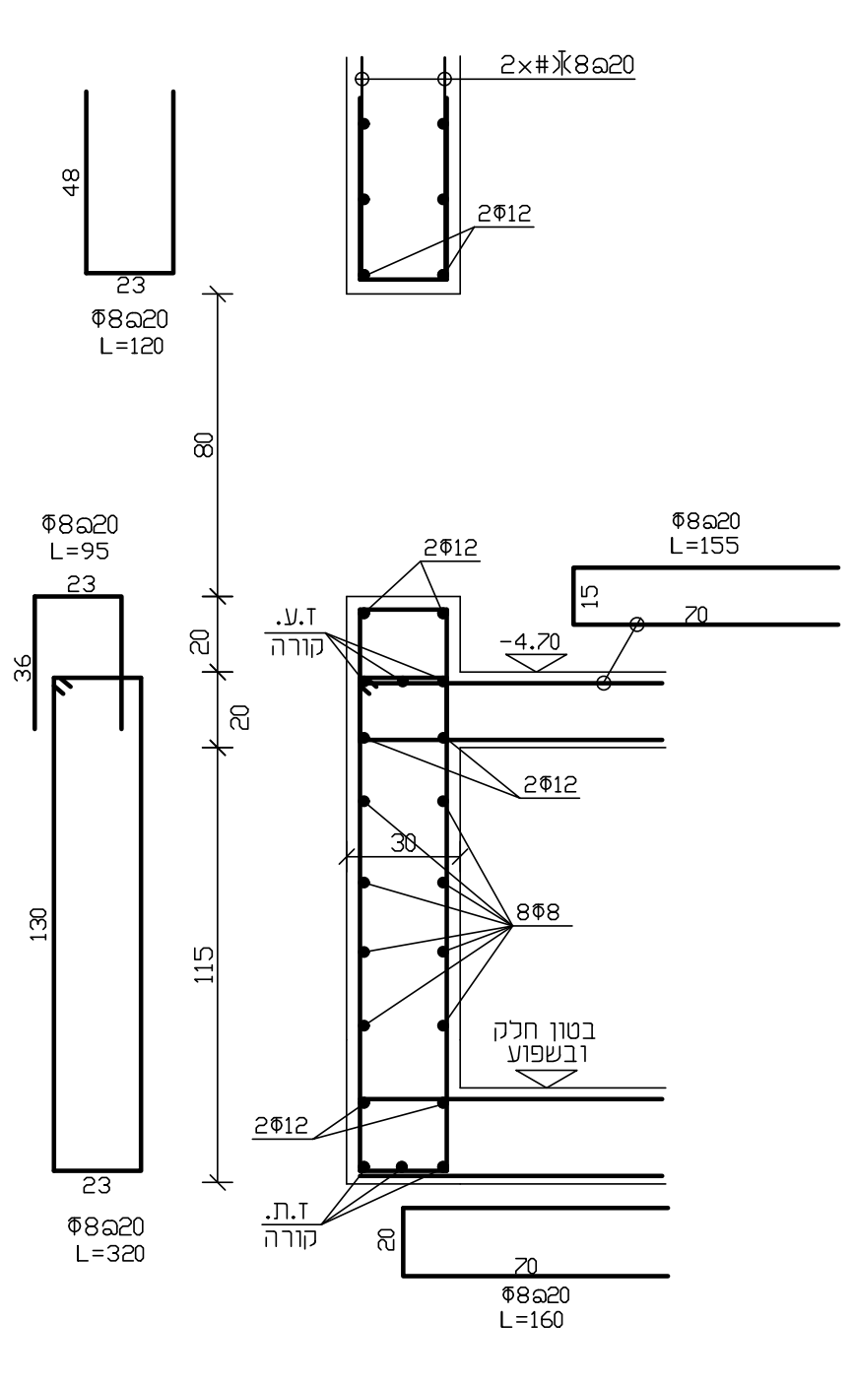

Φ8@20 L=320
Φ8@20 L=160

חתך 30-30
1:20

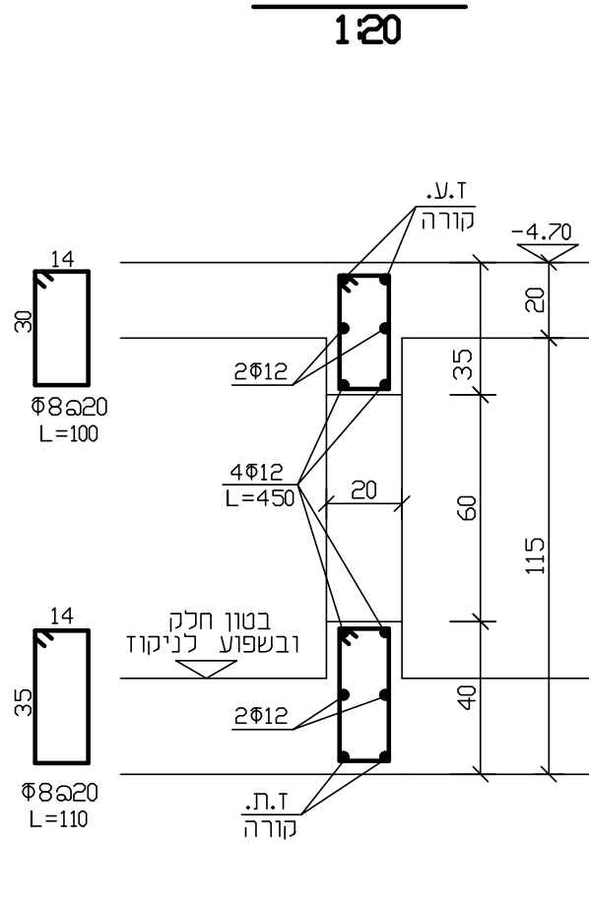

חתך 26-26
1:20

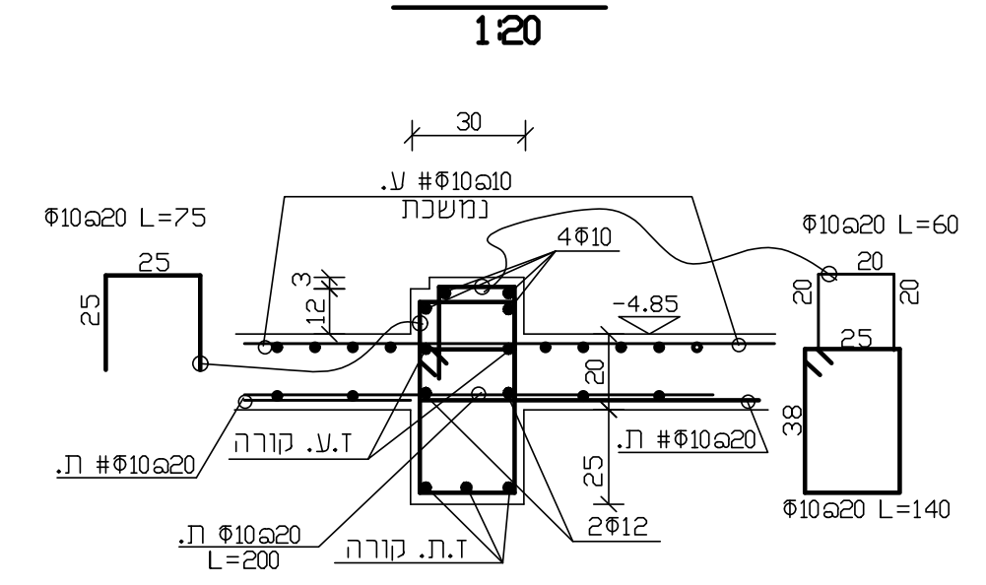

Φ10@20 L=75
Φ10@20 L=60
4Φ10
-4.85
.ת #Φ10@20
ז.ע. קורה
.ת Φ10@20 L=200
ז.ת. קורה
2Φ12
Φ10@20 L=140
30

חתך 33-33
1:20

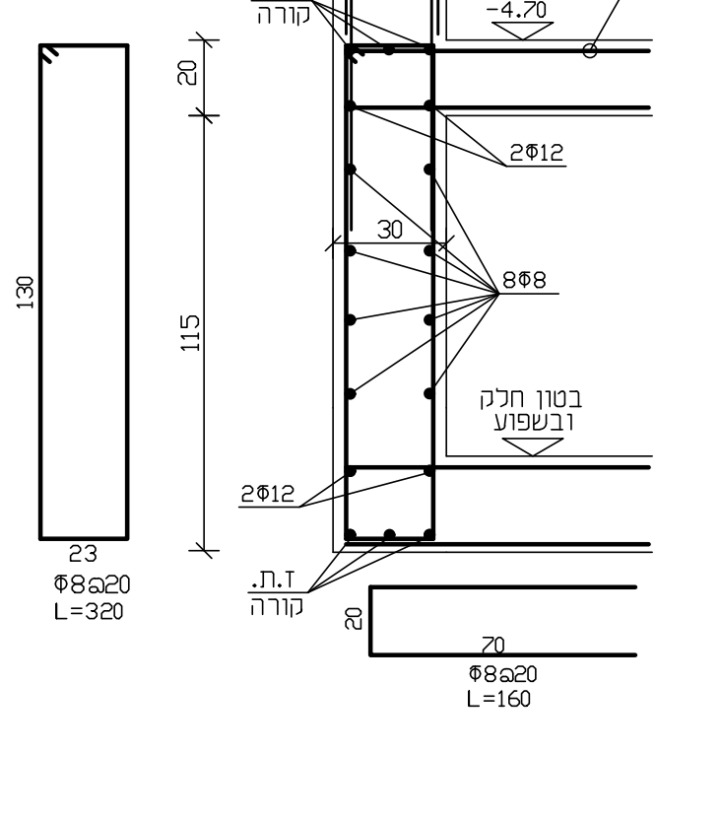

Φ8@20 L=320
Φ8@20 L=160

פרט ארגזי הפרדה
מתחת לקורות ורצפות

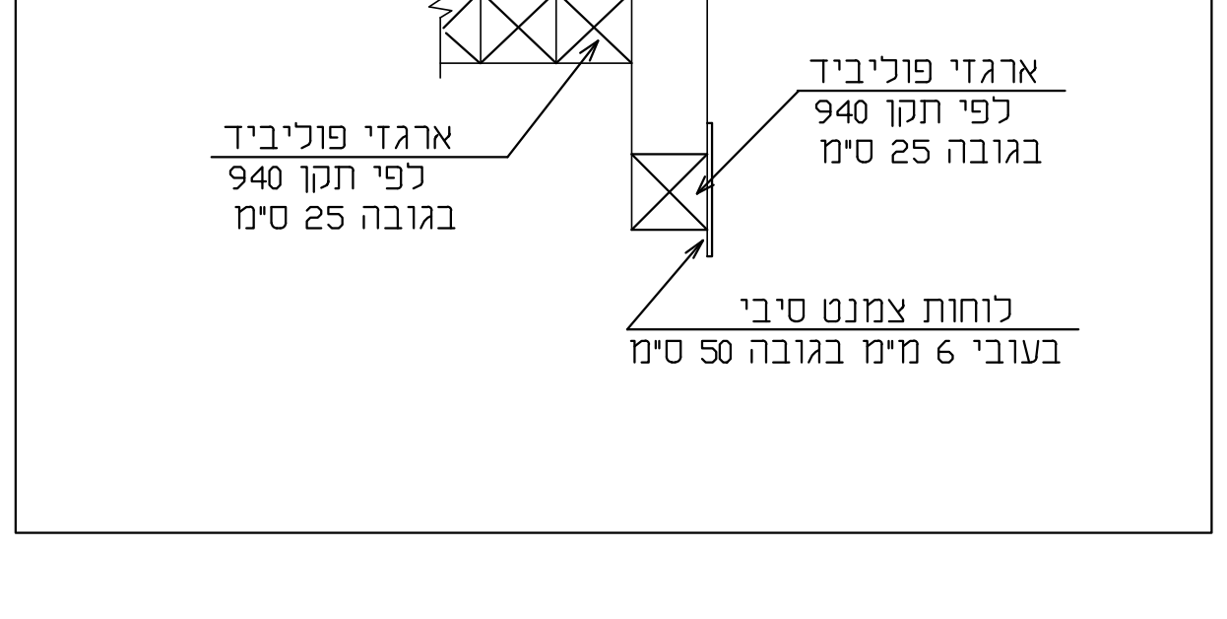

פוליאטלן שקוף 0.2 מ"מ
בטון רזה 5 ס"מ+
איטום לפי יועץ איטום
איטום לפי
יועץ איטום
ארגזי פוליביד
לפי תקן 940
בגובה 25 ס"מ
ארגזי פוליביד
לפי תקן 940
בגובה 25 ס"מ
לוחות צמנט סיבי
בעובי 6 מ"מ בגובה 50 ס"מ

הערות

- *. הבטון ב-30, דרגת חשיפה-3
- *. ברצפה, קירות ותקרת המרחב המוגן הברזל יהיה מסוג מצולע קשור במקום גם ברשתות . ניתן להשתמש ברשתות מרותכות מיוחדות עם ברזל מסוג "ש"-ברזל רתיך משוך בחום .
- *. כל הרצפות והקורות יבוצעו על ארגזי הפרדה לפי הפרט .
- *. יש לבצע איטומים לפי כל פרטי יועץ האיטום .
- *. יש לבצע שפועים וניקודים של השתית לפי פרטי יועץ התברואה ויועץ הבסוס.
- *. יש להתקין אביזרים, שרוולים, חלונות דלתות וכל הנדרש ביציקות הבטון לפי תכניות אדריכלות ותכניות היועצים .
- *. אסור לבצע שרוול אנכי בקוטר גדול מ-"ø2 בקורות ברוחב 20 ס"מ .

חתימה	שינויים	תאריך	מס׳
	בצוע אזור טכני	3/6/15	1
	חדר טרפו	18/8/15	

שלב	תאריך	חתימה
○ לעיון:		
○ לאישור:		
● למכרז:	31/12/14	
● לביצוע:	25/3/15	

מס׳ גליון: C-1a
מהדורה: 3
תאריך עדכון: 18/8/15
קנ"מ:
תוכן הגליון: פרטים וחתכים ברצפת מרתף

המזמין: עיריית נתיבות
מקום: נתיבות
פרויקט: מרכז חוסן ודחק

- * המבצע אחראי לבדיקת התכניות והתאמתן במקום. על המבצע לבקר את כל המידות ולהודיע למתכנן לפני הביצוע על כל טעות או אי-התאמה.
- * אין לקבוע מידות ע״י מדידה בשרטוטים.
- * אין לעשות כל שימוש בתכנית זו או ברעיונות הגלומים בה ללא אישור בכתב מהמתכנן.

תכנון: י .באום
תחום: קונסטרוקציה
שרטוט: נח
תאריך מקור:
ביקורת:
מס׳ עבודה:
סיפריה: netivot/hamal

לוי-באום
הנדסת בנין בע"מ
טל. 08-6891232/3 פקס 08-6891228
א.ת.ספירים ת.ד. 557 שדרות 87014
BAUM-Y@ZAHAV.NET.IL